MOBILSPLIT12

instruction manual
eredeti használati utasítás
návod na použitie
manual de utilizare
uputstvo za upotrebu
návod k použití
uputa za uporabu



SOMOGYI ELEKTRONIC®
since 1981

2L5-1

(SK) PRENOSNÁ SPLIT KLIMATIZÁCIA

1. BEZPEČNOSTNÉ POKYNY



DÔLEŽITÉ!

KLIMATIZÁCIE MUSIA BYŤ VŽDY SKLADOVANÉ A PREPRAVOVANÉ VO ZVISLEJ POLOHE, INAK MÔŽE DOJSŤ K NEOPRAVITEĽNÉMU POŠKODENIU; V PRÍPADE POCHYBNOSTÍ ODPORÚČAME POČKAŤ MINIMÁLNE 24 HODÍN PO INŠTALÁCII, PREDTÝM AKO ZAČNETE ZARIADENIE POUŽÍVAŤ.

Upozornenie

Pri používaní tejto klimatizácie je dôležité, aby ste vždy dodržiavali bezpečnostné predpisy. Tým sa predíde riziku poranenia osôb, úrazu elektrickým prúdom a poškodeniu výrobku. Preto si vopred prečítajte všetky pokyny.

- Ak nebudú dodržané podmienky používania, výrobca nezodpovedá za žiadne škody alebo zranenia vyplývajúce z používania tohto zariadenia.
- Uschovajte si návod, záručný list a doklad o nákupe.
- Spotrebič nie je určený na používanie osobami so zníženými fyzickými, zmyslovými alebo mentálnymi schopnosťami, alebo s nedostatkom skúseností a vedomostí, vrátane detí od 8 rokov, používať ho môžu len pokiaľ im osoba zodpovedá za ich bezpečnosť, poskytuje dohľad alebo ich poučí o používaní spotrebiča a pochopia nebezpečenstvá pri používaní výrobku. Deti by mali byť pod dohľadom, aby sa so spotrebičom nehrali. Čistenie alebo údržbu výrobku môžu vykonať deti od 8 rokov len pod dohľadom. Spotrebič a jeho sieťový pripojovací kábel držte mimo dosahu detí mladších ako 8 rokov!
- Nepoužívajte, ak je zariadenie viditeľne poškodené alebo je poškodený napájací kábel.
- Ak je zariadenie, napájací kábel alebo zástrčka poškodené, neopravujte zariadenie sami. Opravu musí vykonávať výrobca alebo odborný servis.
- Zariadenie používajte a skladujte na suchom mieste.
- **POZOR! Prístroj sa môže prevádzkovať, používať, skladovať v miestnosti s rozlohou aspoň 4 m^2!**
- Nepoužívajte príslušenstvo, ktoré nie je odporúčané výrobcom.
- Je ZAKÁZANÉ používať prístroj v blízkosti vane, umývadla, sprchy, bazénu alebo sauny!
- Pre zabezpečenie doplnkovej ochrany sa odporúča nainštalovať do elektrického okruhu prúdový chránič (RCD) s menovitým vybavovacím prúdom neprevyšujúcim 30 mA! Obráťte sa na odborníka!
- Toto zariadenie je vhodné iba na domáce použitie.
- Tento produkt (ani žiadnu jeho časť) nemodifikujte.
- Nepoužívajte jednu zásuvku pre viacero spotrebičov.
- Z dôvodu prevencie požiaru je potrebná vzdialenosť minimálne 2 metre od horľavých materiálov.
- Používateľom je prísne zakázané dodatočne dopĺňať chladivá.
- Neťahajte priamo za hadicu a nepoškodzujte ju ostrými predmetmi. Ak zistíte, že hadica je poškodená, okamžite prestaňte zariadenie používať a kontaktujte predajcu, aby ho opravil.
- Nepoužívajte prostriedky na urýchlenie procesu odmrazovania alebo čistenia, okrem tých, ktoré odporúča výrobca.
- Zariadenie sa musí skladovať v miestnosti bez nepretržite fungujúcich zdrojov zapálenia (napríklad: otvorený oheň, fungujúce plynové zariadenie alebo fungujúce elektrické kúrenie).
- Do prístroja nespravte otvor ani nehoďte do ohňa.
- Upozorňujeme, že chladivá nemusia mať žiadnu vôňu.
- Výmenu batérií môže previesť len dospelá osoba!
- Pri výmene batérie dbajte na správnu polaritu!
- Nepoužívajte naraz rôzne typy batérií a/alebo rôzne nabité batérie!
- Po výmene batérie kryt puzdra na batériu pevne zafixujte!
- Keď výrobok dlhší čas nepoužívate, odstráňte z neho batériu!
- Keď z nej vytiekla tekutina, použite ochranné rukavice a očistite suchou utierkou puzdro na batérie!
- Vybitú batériu ihneď odstráňte z prístroja!
- Pozor! V prípade nesprávnej výmeny batérie hrozí nebezpečenstvo výbuchu! Batériu nahraďte iba rovnakým alebo náhradným typom!
- Batériu nevystavujte priamemu tepelnému a slnečnému žiareniu! Batériu je zakázané otvoriť, vhodiť do ohňa alebo skratovať!
- Nenabíjateľnú batériu je zakázané nabíjať! Nebezpečenstvo výbuchu!
- Nepoužívajte akumulátor namiesto batérie, má nižšie napätie aj účinnosť!
- Nezvárajte alebo nespájkujte priamo na batériu!
- Nepoužité batérie skladujte v ich originálnom balení a držte ďalej od kovových predmetov.
- Nemiešajte rozbalené batérie!
- Výrobca si vyhradzuje právo zmeniť technické parametre a design výrobku kedykoľvek bez predchádzajúceho upozornenia.
- Aktuálny návod na použitie si môžete stiahnuť z webovej stránky www.somogyi.sk.
- Za prípadné chyby v tlači nezodpovedáme a ospravedlňujeme sa za ne.
- Prístroj je vhodný len na súkromné účely, nie je určený na priemyselné používanie!

Zohľadnite tiež nasledujúce predpisy:

- Vnútornú jednotku umiestnite na rovnú plochu a udržujte ju vo vertikálnej polohe, aby bola zabezpečená normálna prevádzka kompresora.
- Pri premiestnení alebo preprave klimatizačných jednotiek sa snažte udržať ich v rovnej polohe a zabezpečte, aby sa neotriasali ani nespadli.
- Zabezpečte, aby prívod vzduchu nebol blokovaný, a udržiavajte dobré vetranie.
- Nevkladajte prsty ani predmety do otvorov prívodu a výstupu vzduchu, pretože by mohli prísť do kontaktu s elektrickými komponentmi alebo ventilátormi a predstavovať nebezpečenstvo.
- Na produkt neumiestnite ťažké predmety.
- Pred údržbou, čistením alebo dlhším nepoužívaním vytiahnite zástrčku zo zásuvky.
- Pri premiestnení odpojte zariadenie od napájania.
- Čistite prachový filter aspoň raz za mesiac.
- Ak prístroj dlhší čas nepoužívate, musí byť uskladnený na chladnom a suchom mieste. Vopred vykonajte čistenie a sušenie klimatizácie.
- Zariadenie neprevádzkujte počas sneženia. Po snežení sa uistite, že prívod vzduchu vonkajšej jednotky nie je zakrytý snehom.
- Podrobnosti o type a menovitých hodnotách poistiek: T 25 A, 250 V AC pre dosku plošných spojov ovládača.

Diaľkový ovládač nie je hračka, nepatrí do rúk deťom!

Nebezpečenstvo úrazu prúdom! Rozoberať, prerábať prístroj alebo jeho súčasť je prísne zakázané! V prípade akéhokoľvek poškodenia prístroja alebo jeho časti, okamžite ho odpojte od elektrickej siete a obráťte sa na odborný servis!

Ak sa sieťový kábel poškodí, výmenu kábla zverte výrobcovi, jeho servisu alebo odbornému servisu!



Pozor! Nebezpečenstvo požiaru!
Prístroj obsahuje horľavé chladiace médium! Keď toto chladiace médium uniká a príde do kontaktu s externým zdrojom vznietenia, môže spôsobiť požiar!

Pred uvedením do prevádzky si pozorne prečítajte návod na použitie!

Upozornenie pre servisného odborníka, že prístroj má byť uvedený do prevádzky výlučne podľa pokynov návodu na použitie.

Je k dispozícii návod na použitie aj informácie o uvedení do prevádzky.

2. TECHNICKÉ ÚDAJE

Napätie:	220-240 V, 50/60 Hz	Kapacita prietoku vzduchu:	245-450 m^3/h
Chladiaci výkon:	12000 btu/h (3500 W)	Odvlhčovacia kapacita:	28 L / 24 h
Výkon kúrenia:	12000 btu/h (3500 W)	Trieda izolácie (pre vonkajšiu časť):	IPX4
Príkon chladenia:	1200 W	Typ kompresora:	Rotor type
Príkon kúrenia:	1100 W	Chladivo:	R32, 640 g
Rozmery vnútornej jednotky:	430 x 320 x 730 mm	Hlučnosť (pre vnútornú časť):	39/47/50/59 dB
Rozmery vonkajšej jednotky:	492 x 263 x 460 mm	Čistá hmotnosť / Hrubá hmotnosť:	34,5/43 kg
Teplota okolia, vnútorná jednotka:	16 °C - 40 °C		
Teplota okolia, vonkajšia jednotka:	režim chladenia: 0 °C - 40 °C režim kúrenia: -10 °C - 24 °C		

3. ZOZNAM BALENIA

 Klimatizácia	 Diaľkový ovládač	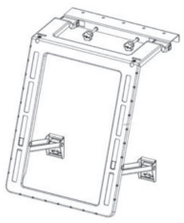 Inštalačné komponenty konzoly
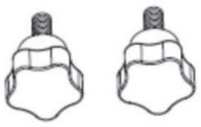 2 ks ručne dotiahnuteľné skrutky	 Tesniaca tkanina	 Suchý zips
 Odtoková hadica	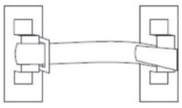 Zámková spona	 Svorka
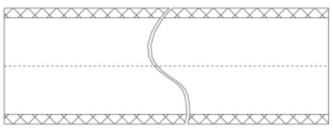 Tepelná izolačná manžeta pre spojovacie potrubie	 2 ks batérie (1,5 V, AAA)	 Návod na použitie

4. OZNAČENIE ČASTÍ

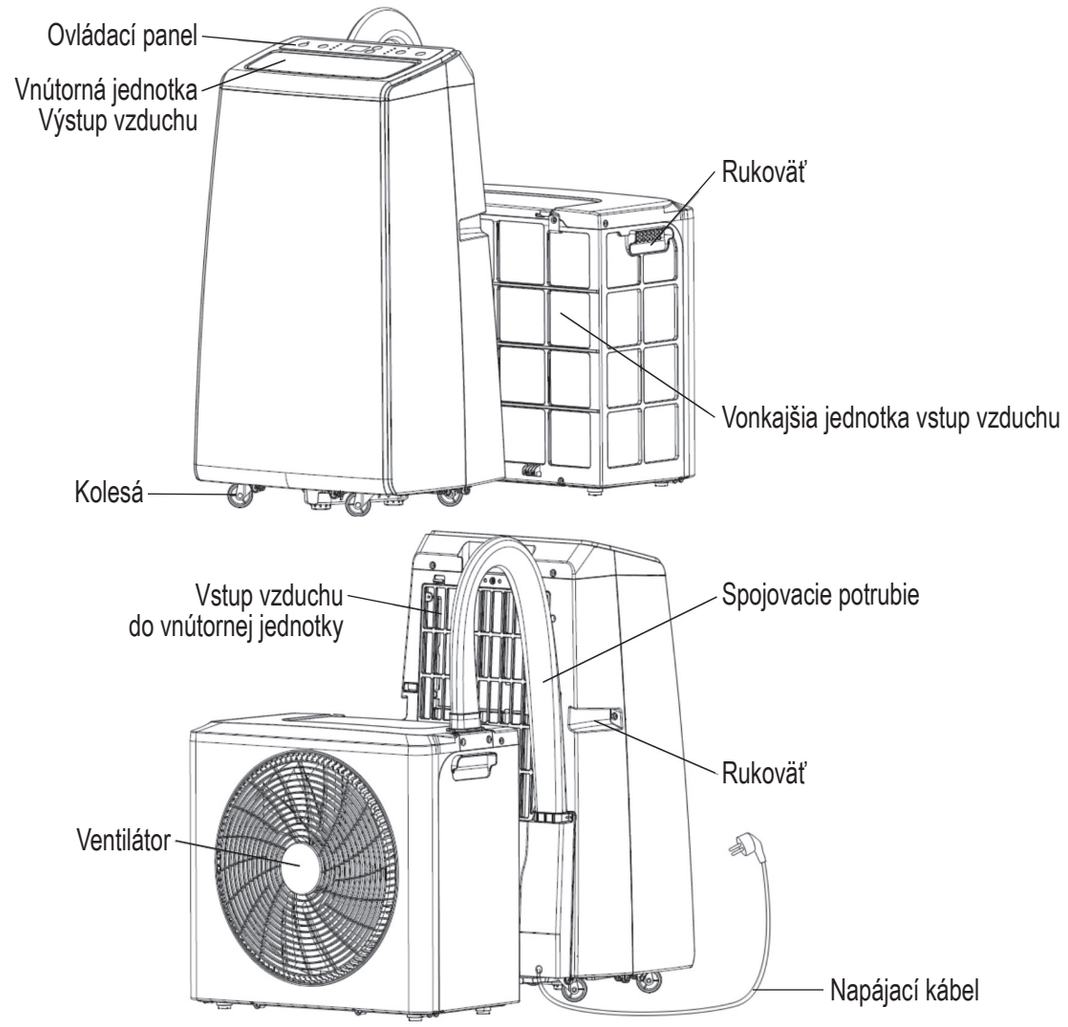

5. OBSLUHA OVLÁDACIEHO PANELA

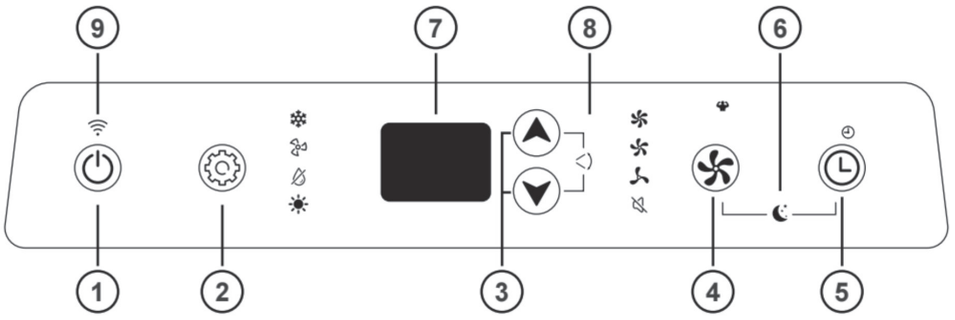

① Tlačidlo za-/vypnutia
Stlačením tohto tlačidla zapnete/vypnete klimatizáciu.

② Režim
Stlačením tohto tlačidla vyberiete režim chladenia, ventilátora, odvlhčovania a kúrenia.

③ Nastavenie teploty/času
V režime chladenia/kúrenia stlačením tohto tlačidla môžete nastaviť požadovanú teplotu nahor alebo nadol.
V režime časovača stlačením tohto tlačidla nastavíte čas zapnutia/vypnutia.

④ Rýchlosť ventilátora
Stlačením tohto tlačidla môžete vybrať vysokú rýchlosť ventilátora, strednú rýchlosť ventilátora, nízku rýchlosť ventilátora, tichú rýchlosť ventilátora alebo silnú rýchlosť ventilátora.

⑤ Časovač
Stlačte toto tlačidlo v pohotovostnom režime, aby ste nastavili čas spustenia časovača. Stlačte toto tlačidlo v zapnutom stave, aby ste nastavili čas vypnutia časovača.

⑥ Režim spánku (tlačidlo rýchlosti ventilátora + tlačidlo časovača)
Stlačte túto kombináciu tlačidiel v režime chladenia/kúrenia.
Potom prejdite do režimu spánku.

⑦ Displej
V tomto okienku sa zobrazuje nastavená teplota a čas.

⑧ Oscilácia (hore+dole)
Stlačením tejto kombinácie tlačidiel zapnete/vypnete funkciu oscilácie.

⑨ Funkcia WiFi (voliteľné)
V pohotovostnom režime stlačte tlačidlo FAN "⁂" na ovládacom paneli na 3 sekundy, aby ste vstúpili do režimu resetovania siete WIFI alebo zrušili prepojenie s WIFI.

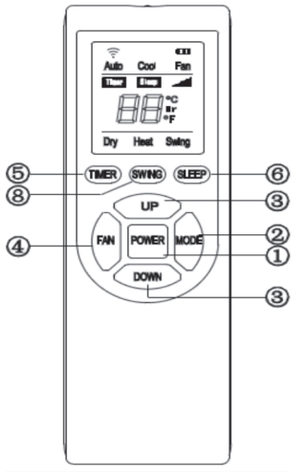

* Klimatizáciu je možné ovládať pomocou diaľkového ovládača. Sú potrebné dve batérie typu AAA.

6. ÚVOD DO FUNKCIÍ

• Režim chladenia
1. Po zapnutí sa v predvolenom režime chladenia alebo po stlačení tlačidla režimu na výber režimu chladenia rozsvieti kontrolka chladenia ❄.
2. Stlačením tlačidla hore alebo dole nastavte teplotu (medzi 16 °C a 30 °C).
3. Stlačením tlačidla rýchlosti vetra vyberte vysokú rýchlosť vetra ⁂, strednú rýchlosť vetra ⁂, nízku rýchlosť vetra ⁂, tichú rýchlosť vetra ⁂ alebo silnú rýchlosť vetra 💪.

• Režim ventilátora
1. Stlačte tlačidlo režimu alebo vyberte režim vetntilátora pomocou diaľkového ovládača a rozsvieti sa kontrolka ventilátora ⁂.
2. Stlačte tlačidlo rýchlosti vetra a vyberte vysokú ⁂, strednú ⁂ alebo nízku ⁂ rýchlosť vetra.
3. Teplotu nie je možné nastaviť.

• Režim odvlhčovania
1. Stlačte tlačidlo režimu alebo vyberte režim odvlhčovania pomocou diaľkového ovládača a rozsvieti sa kontrolka odvlhčovania ⁂. V režime odvlhčovania je 4-cestný ventil uzavretý.
2. Rozsah regulácie teploty: 16 °C ~ 30 °C.
3. V tomto režime sú k dispozícii funkcie ako časovač, oscilácia a pamäť vypnutia.
4. Stlačením tlačidla rýchlosti vzduchu vyberte nízku alebo tichú rýchlosť vzduchu.

• Režim kúrenia
1. Stlačte tlačidlo režimu alebo vyberte režim kúrenia pomocou diaľkového ovládača a rozsvieti sa kontrolka kúrenia ☀.
2. Stlačte tlačidlo hore alebo dole, aby ste nastavili požadovanú teplotu (medzi 16 °C a 30 °C).
3. Stlačte tlačidlo rýchlosti vetra, aby ste vybrali vysokú rýchlosť vetra ⁂, strednú rýchlosť vetra ⁂, nízku rýchlosť vetra ⁂, tichú rýchlosť vetra ⁂ alebo silnú rýchlosť vetra 💪.

• Režim spánku

1. Po zapnutí stlačte tlačidlo spánku na diaľkovom ovládači alebo kombinované tlačidlo na ovládacom paneli (+), aby ste aktivovali funkciu spánku. Na displeji sa zobrazí "SL", čo je účinné len v režimoch chladenia a kúrenia.
2. Ventilátor pracuje pri tichej rýchlosti vetra .
3. Po chvíli prevádzky sa teplota zvýši (režim chladenia) alebo zníži (režim kúrenia).
4. Klimatizácia v režime spánku sa automaticky vypne po 8 hodinách.

7. PRÍRUČKA PRE PRIPOJENIE SMART HOME WIFI

Scan QR code

Inštalácia aplikácie

Stiahnite si aplikáciu „Smart life" z obchodu Play Store (Android) alebo App Store (iOS).

Registrácia

Ak nemáte účet Smarter Home, zaregistrujte sa alebo sa prihláste pomocou overovacieho kódu zaslaného prostredníctvom SMS.

Registrácia:

1. Kliknite na tlačidlo pre vstup na registračnú stránku
2. Systém automaticky rozpozná Vašu krajinu/oblasť. Kód krajiny môžete zvoliť aj ručne. Zadajte číslo svojho mobilného telefónu/e-mailovú adresu a kliknite na „Ďalej".
3. Ak zvolíte možnosť mobilného telefónneho čísla, zadajte overovací kód zo správy, ktorú ste dostali prostredníctvom SMS. Nastavte heslo podľa pokynov a stlačte „Potvrdiť", aby ste dokončili registráciu.

Pripojenie pomocou Bluetooth

a) Pred začatím pripájania sa uistite, že je zariadenie v pohotovostnom režime a telefón je pripojený k sieti WiFi.
b) Stlačte tlačidlo „FAN" na 3 sekundy, aby ste vstúpili do režimu pripojenia WiFi, a kontrolka WiFi začne blikať.
c) Zapnite Bluetooth vo Vašom telefóne.
d) Keď je zariadenie zapnuté a pripravené na pripojenie, pripojené zariadenie Bluetooth sa po otvorení aplikácie na chvíľu automaticky zobrazí. Kliknite na tlačidlo „Pridať" pre pripojenie.
e) Vstúpte do rozhrania s informáciami o Wi-Fi, zadajte heslo a kliknite na „Ďalej", aby ste pokračovali v prevádzke. (Poznámka: sieť musí byť v pásme 2,4 GHz.)
f) Po dokončení indikátora priebehu a úspešnom pripojení zariadenia vstúpte do rozhrania pripojenia zariadenia.
g) Kliknutím na tlačidlo „Hotovo" vstúpite do operačného rozhrania zariadenia.

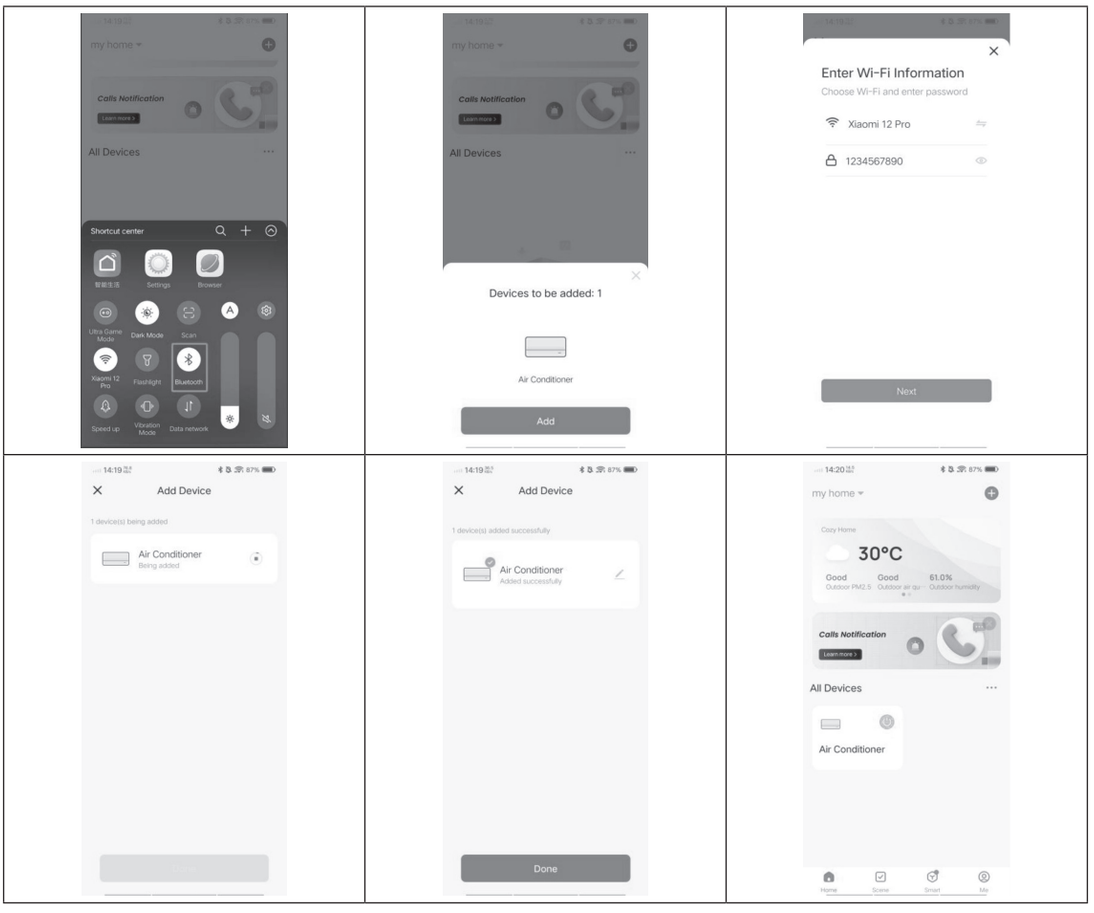

8. INŠTALÁCIA KLIMATIZÁCIE

1. Otvorte obal zariadenia a príslušenstva a skontrolujte, či sú hadice medzi vnútornou a vonkajšou jednotkou správne pripojené. Skontrolujte tiež, či je vodná zátka bezpečne zasunutá. Nakoniec skontrolujte, či je príslušenstvo kompletné.
2. Obaľte tepelné ochranné puzdro na hadici medzi vonkajšou a vnútornou jednotkou. (Pozrite si obrázok nižšie.)

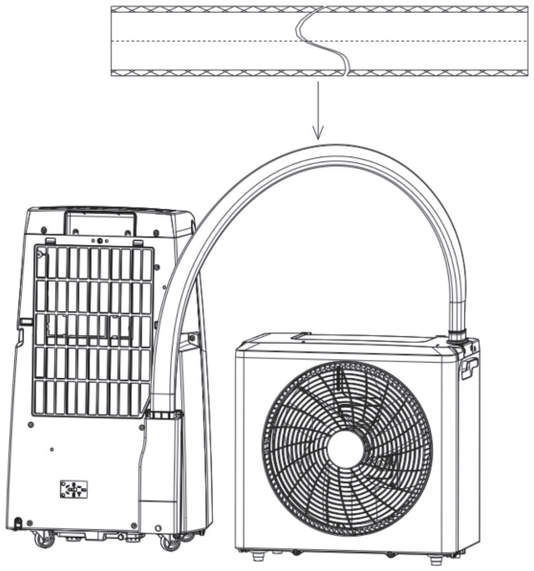

3. Nalepte suchý zips na rámy okien a na okná. Ako je znázornené na obrázku:

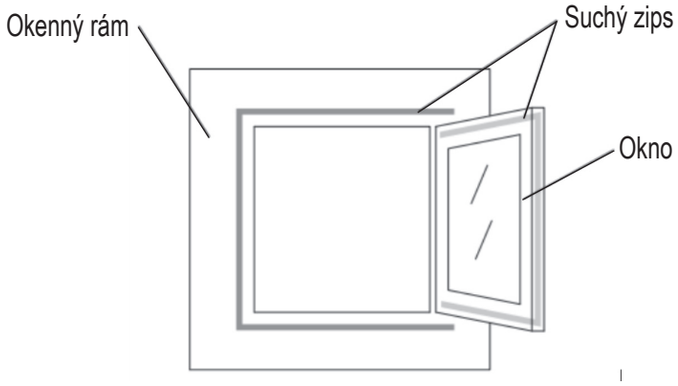

4. Najskôr pevne prilepte tesniacu tkaninu na rámy okien, potom rozopnite tesniacu tkaninu a prilepte druhú stranu tesniacej tkaniny na okno. Ako je znázornené na obrázku:

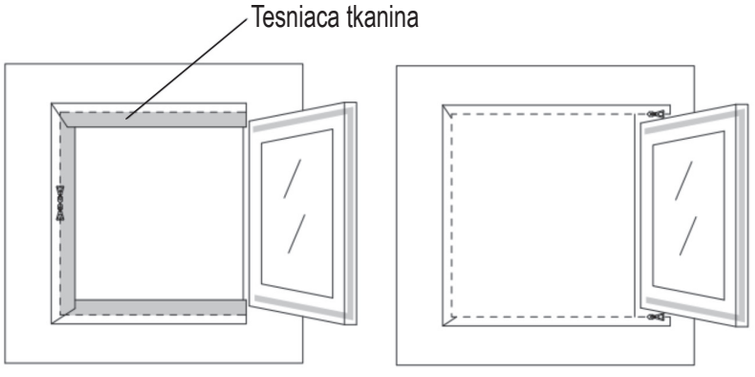

5. Pripevnite montážnu konzolu na okno. Montáž konzoly je pomerne jednoduchá, ako je znázornené na obrázku. Potom ručne dotiahnite skrutku, aby ste konzolu pevne pripevnili na okno. Ako je znázornené na obrázku:

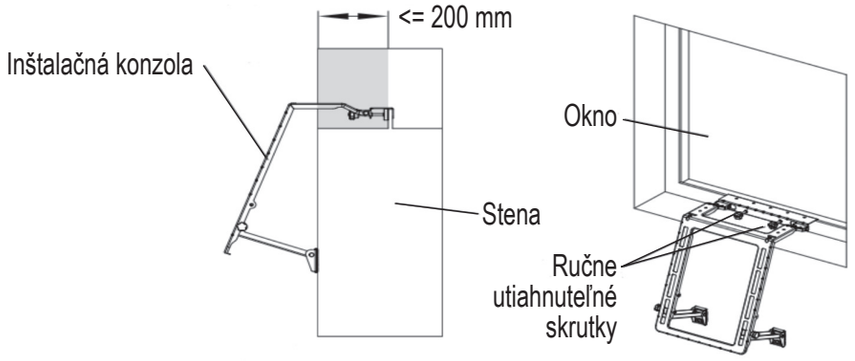

6. Najskôr zasuňte spodné upevňovacie úchyty vonkajšej jednotky do drážok konzoly a potom zasuňte horné upevňovacie úchyty na miesto. Nakoniec ručne dotiahnite skrutku. Ako je znázornené na obrázku:

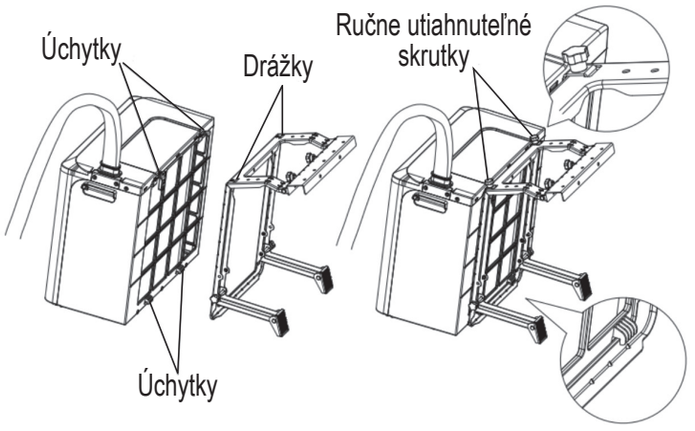

7. Prilepte základňu zámku na okno a do správnej polohy (poznámka: obe základne by nemali byť príliš vzdialené od seba, aby popruh mala dostatočnú dĺžku). Ako je znázornené na obrázku:

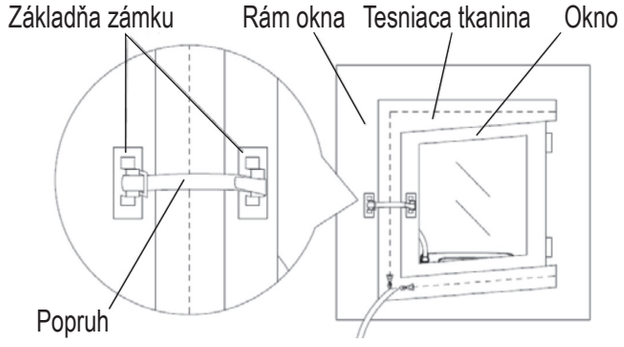

8. Po dokončení inštalácie. Ako je znázornené na nasledujúcom obrázku. POZNÁMKA: Klimatizácia sa musí inštalovať na rovnom a voľnom mieste. Nezakrývajte výstup vzduchu a požadovaná vzdialenosť okolo neho by mala byť minimálne 50 cm.

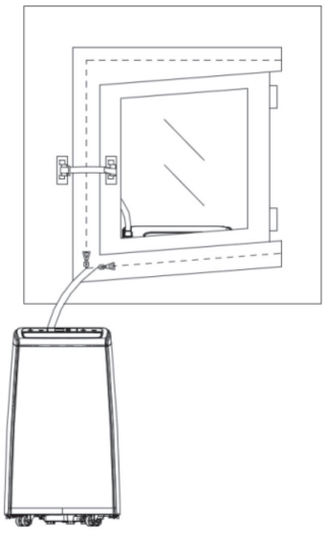

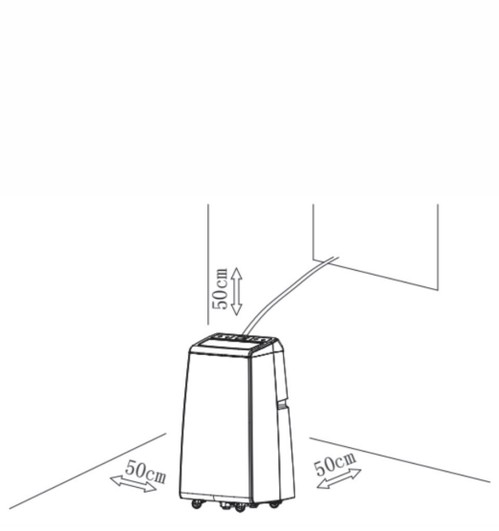

9. Ak vonkajšia jednotka vyžaduje použitie odtokovej hadice, jednoducho nainštalujte odtokovú hadicu priamo na výtok vody. Inštalujte nasledovne.

Poznámka: Keď je zariadenie v režime chladenia alebo odvlhčovania, odtoková hadica by mala byť pripojená k výtoku chladiacej vody v spodnej časti vonkajšej jednotky ; Keď je zariadenie v režime kúrenia, odtoková hadica by mala byť pripojená k výtoku vykurovacej vody v spodnej časti vonkajšej jednotky.

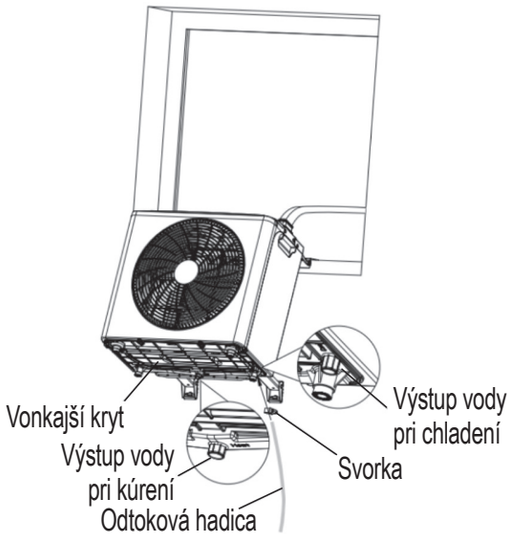

9. ZOZNAM CHYBOVÝCH KÓDOV

Č.	Príčina	Kód
	Porucha IPM pohonu kompresora	F1
2	Chyba PFC/IPM	F2
3	Nesprávny štart kompresora	F3
4	Chyba prevádzky kompresora (kompresor sa presunul)	F4
5	Porucha obvodu detekcie polohy	F5
6	Ochrana proti nadprúdu fázového prúdu	FA
7	Ochrana proti prepätiu a podpätiu DC	P2
8	Porucha komunikácie vnútornej a vonkajšej jednotky	E4
9	Porucha komunikácie hlavného riadiaceho panela a panela ovládača	F6
10	Ochrana vstupného napätia AC	P3
11	Ochrana proti nadprúdu AC	P4
12	Ochrana proti prepätiu a podpätiu AC	P5
13	Porucha vonkajšieho panelového senzora (vyhradené)	F7
14	Porucha snímača spätného vzduchu (vyhradené)	F8
15	Porucha snímača výstupu vzduchu	E0
16	Porucha senzora vonkajšieho prostredia (vyhradené)	E6
17	Porucha vonkajšieho ventilátora DC	E7
18	Porucha vonkajšieho EE	FE
19	Nesprávna ochrana senzora teploty spätného vzduchu	PA
20	Ochrana proti vysokej teplote v hornej časti kompresora	P1
21	Nesprávna cirkulácia chladiva	PE
22	Ochrana proti teplote vzduchu na výstupe	PH
23	Ochrana proti preťaženiu vonkajšej cievky (vyhradené)	PC
24	Chyba kontrolky vnútorného ventilátora DC	E3
25	Ochrana proti preťaženiu vnútornej cievky	P6
26	Ochrana vnútornej cievky proti zamrznutiu	P7
27	Porucha snímača poruchy vnútornej cievky	E2
28	Porucha snímača vnútornej teploty prostredia	E1
29	Porucha detekcie prechodu nulou vnútornej jednotky	P8
30	Porucha vnútornej jednotky EE	EE
31	Porucha kontrolky motora čerpadla	E5
32	Chyba kontrolky chladiaceho ventilátora	E8
33	Úplná ochrana proti vode	FL
34	Porucha spätného chodu 4-cestného ventilu	EA
35	Chyba systému	Eb

10. RIEŠENIE PROBLÉMOV

Problém	Príčina	Riešenie
Zariadenie sa nezapína.	Žiadne napájanie.	Zapnite napájanie.
	Poškodená elektrická zásuvka.	Vypnite napájanie a skontrolujte/opravte elektrickú zásuvku.
	Neznámy dôvod.	Kontaktujte predajcu.
Slabý pohyb vzduchu alebo obmedzený chladiaci účinok.	Je zvolené najnižšie nastavenie ventilátora.	Vyberte režim vysokej rýchlosti ventilátora.
	Vzduchový filter je znečistený.	Skontrolujte a vyčistite filter.
	Prívod alebo odvod vzduchu vnútornej jednotky je upchaný.	Skontrolujte, či jednotka nie je upchaná, a odstráňte prekážku.
	Prívod alebo odvod vzduchu z vonkajšej jednotky je upchaný.	Skontrolujte, či jednotka nie je upchaná, a odstráňte prekážku.
	Okolitá teplota je príliš nízka alebo vysoká.	Okolitá teplota musí byť medzi 16 a 40 °C
	Nedostatočné napätie zo zdroja napájania.	Obráťte sa na inštalatéra alebo použite iné napájacie pripojenie.
Iba cirkulácia vzduchu, bez chladiaceho účinku.	Zariadenie pracuje v režime ventilátora.	Vyberte režim chladenia (A/C).
	Režim chladenia sa práve automaticky vypol.	Počkajte približne 3–5 minút, kým sa termostat opäť zapne.
Neobvyklé zvuky alebo vibrácie.	Montážna konzola nie je správne namontovaná alebo montážne skrutky zariadenia nie sú dostatočne utiahnuté.	Skontrolujte, či je montážna konzola pevne utiahnutá, a dotiahnite upevňovacie skrutky zariadenia.
Z vnútornej jednotky uniká voda.	Chýba gumová zátka na spodnej strane vnútornej jednotky alebo nie je dostatočne stlačená.	Skontrolujte alebo vymeňte gumovú zátku.
	Zariadenie je naklonené.	Zariadenie musí byť namontované vodorovne.
Zariadenie zapácha.	Vážny problém.	Okamžite vypnite zariadenie a kontaktujte predajcu.

11. ÚDRŽBA

Vyhlásenie:

1. Pred údržbou sa uistite, že je stroj odpojený od napájania.
2. Na čistenie zariadenia nepoužívajte benzín ani iné chemikálie.
3. Neumývajte zariadenie priamo.
4. Ak je klimatizácia poškodená, kontaktujte predajcu alebo servis.

1. Čistenie

Upozornenie: Pred čistením alebo údržbou klimatizačného zariadenia odpojte napájací kábel z elektrickej zásuvky.

1. Vonkajšie čistenie
   Vonkajšiu časť utrite vlhkou utierkou a potom zariadenie dôkladne osušte suchou utierkou. Dbajte na to, aby sa do zariadenia dostala voda alebo škodlivé látky. Na čistenie zariadenia nepoužívajte benzín ani iné chemikálie.
2. Vzduchový filter
   - Je dôležité pravidelne odstraňovať prach z filtra.
   - Filter vyberte podľa obrázku nižšie.
   - Filter očistite vodou z vodovodu a/alebo vysávačom, aby ste z neho odstránili všetky nečistoty.
   - Na čistenie nepoužívajte vodu teplejšiu ako 40 °C a filter nevystavujte slnečnému žiareniu.
   - Pred vložením späť do klimatizácie sa uistite, že je filter suchý .

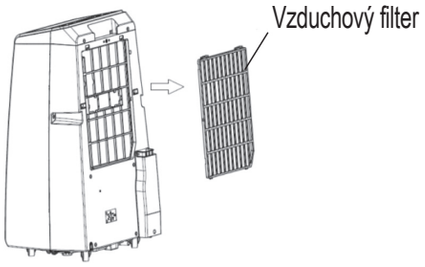

2. Údržba

1. Odstráňte gumovú zátku z odtokového otvoru a vypustite kondenzovanú vodu na vhodnom mieste.
2. Ak klimatizáciu dlhší čas nepoužívate, je potrebné vonkajšiu jednotku preniesť späť do interiéru, aby sa do výstupu vzduchu nedostal prach, nečistoty atď.

3. Skladovanie

1. Odstráňte klimatizáciu z miesta inštalácie.
2. Odstráňte gumové tesnenie z vnútornej a vonkajšej jednotky a vypustite kondenzovanú vodu.
3. Nechajte ventilátor bežať, aby sa vnútorná časť vysušila.
4. Vypnite klimatizáciu a vytiahnite zástrčku.
5. Vyčistite filter a nainštalujte ho.
6. Odstráňte všetky držiaky z klimatizácie, namontujte držiaky vonkajšej jednotky na vnútornú jednotku a zmontujte podľa obrázku nižšie.
7. Klimatizáciu skladujte na chladnom a suchom mieste. Odporúčame, aby ste klimatizáciu pri skladovaní vložili späť do obalu. Tým zabránite usadzovaniu nečistôt a prachu na klimatizácii.

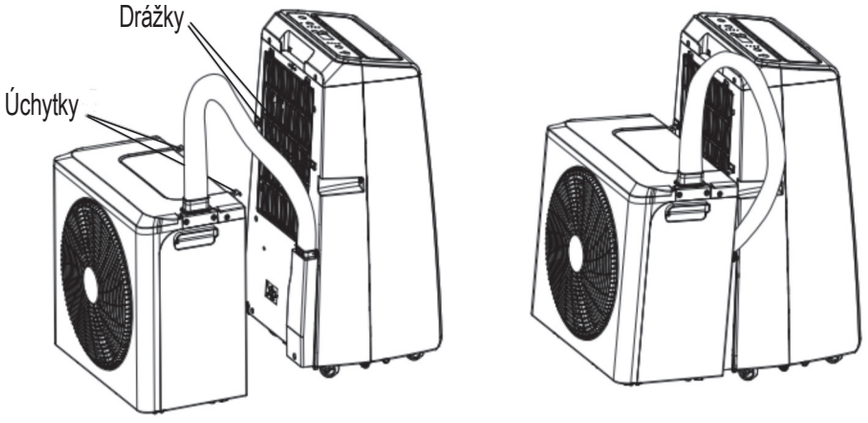

***** Vyššie uvedené technické parametre sa môžu zmeniť bez predchádzajúceho upozornenia.