home
by somogyi

MONOBLOCK8

instruction manual
eredeti használati utasítás
návod na použitie
manual de utilizare
uputstvo za upotrebu
návod k použití
uputa za uporabu



EN - **Do not cover!** Covering the unit can cause overheating, fire or electric shock!
H - **Tilos letakarni!** Letakarása túlmelegedést, tűzveszélyt, áramütést okozhat!
SK - **Prístroj nezakryte!** Zakrytie prístroja môže spôsobiť prehriatie, nebezpečenstvo požiaru a úder elektrickým prúdom!
RO - **Acoperirea interzisă!** Acoperirea poate provoca supraîncălzire, incendiu, şoc electric!
SRB-MNE - **Opasnost od strujnog udara!** Zabranjeno rastavljati uređaj i njegove delove prepravljati! U slučaju bilo kojeg kvara ili oštećenja, odmah isključite uređaj i obratite se stručnom licu!
CZ - **Zákaz zakrývání!** Zakrytí může zapříčinit přehřátí, vznik nebezpečí požáru, úraz elektrickým proudem!
HR-BiH - **Opasnost od strujnog udara!** Zabranjeno je rastaviti, modificirati uređaj ili njegov pribor! U slučaju oštećenja bilo kog dijela proizvoda, odmah ga isključite iz struje i obratite se stručnoj osobi!

SOMOGYI ELEKTRONIC®
since 1981

(SK) NÁSTENNÁ KLIMATIZÁCIA S TEPELNÝM ČERPADLOM A INTELIGENTNOU APLIKÁCIOU WIFI

1. BEZPEČNOSTNÉ POKYNY



DÔLEŽITÉ!
KLIMATIZÁCIE SA MUSIA VŽDY SKLADOVAŤ A PREPRAVOVAŤ VO ZVISLEJ POLOHE, INAK MÔŽE DOJSŤ K NEOPRAVITEĽNÉMU POŠKODENIU; V PRÍPADE POCHYBNOSTÍ ODPORÚČAME POČKAŤ MINIMÁLNE 24 HODÍN PO INŠTALÁCII, PREDTÝM AKO ZAČNETE ZARIADENIE POUŽÍVAŤ.

Upozornenie

- Pred inštaláciou a/alebo prevádzkou zariadenia si pozorne prečítajte pokyny.
- Len na vnútorné použitie.
- Tento prístroj sa môže pripájať iba k uzemnenej zásuvke s napätím 220–240 V / 50 Hz.
- Inštalácia musí byť vykonaná v súlade s predpismi krajiny, v ktorej sa zariadenie používa.
- Ak máte akékoľvek pochybnosti o vhodnosti Vášho elektrického napájania, nechajte ho skontrolovať a v prípade potreby upraviť kvalifikovaným elektrikárom.
- Táto klimatizácia bola testovaná a je bezpečná na používanie. Rovnako ako pri každom elektrickom spotrebiči ju však používajte opatrne.
- Pred demontážou, montážou alebo čistením odpojte spotrebič od napájania.
- Nedotýkajte sa žiadnych pohyblivých častí spotrebiča.
- Nikdy nevkladajte prsty, ceruzky ani žiadne iné predmety cez ochranný kryt.
- Tento spotrebič nie je určený na používanie osobami (vrátane detí) s obmedzenými fyzickými, zmyslovými alebo mentálnymi schopnosťami. Nie je tiež určený na používanie osobami bez skúseností a znalostí, pokiaľ nie sú pod dohľadom alebo neboli poučené o používaní spotrebiča osobou zodpovednou za ich bezpečnosť.
- Nenechávajte deti bez dozoru v blízkosti tohto spotrebiča.
- Zariadenie nečistite postriekaním vodou ani ponorením do vody.
- Nikdy nepripájajte zariadenie k elektrickej zásuvke pomocou predlžovacieho kábla. Ak nie je k dispozícii zásuvka, mala by ju nainštalovať kvalifikovaná elektrotechnická osoba.
- Zariadenie neprevádzkujte, pokiaľ nebolo úplne nainštalované podľa pokynov uvedených v tejto príručke.
- Nikdy nepripájajte zariadenie k elektrickej zásuvke pomocou predlžovacieho kábla. Ak nie je k dispozícii zásuvka, mala by ju nainštalovať kvalifikovaný elektrikár.
- Zariadenie neprevádzkujte, pokiaľ nebolo úplne nainštalované podľa pokynov uvedených v tejto príručke.
- Nikdy nepoužívajte tento spotrebič, ak je poškodený kábel alebo zástrčka. Uistite sa, že napájací kábel nie je napnutý ani vystavený ostrým predmetom/hranám.
- Poškodený napájací kábel by mal vymeniť výrobca alebo kvalifikovaný elektrikár, aby sa predišlo nebezpečenstvu.
- Akékoľvek servisné práce okrem pravidelného čistenia alebo výmeny filtra by mal vykonávať autorizovaný servis. Nedodržanie tohto pokynu môže mať za následok stratu záruky.
- Nesmiete používať zariadenie na iné účely ako na účely, na ktoré je určené.
- Klimatizáciu nespúšťajte skôr ako 3 minúty po jej vypnutí. Tým sa zabráni poškodeniu kompresora.
- Nikdy nepoužívajte sieťovú zástrčku ako vypínač na zapnutie a vypnutie klimatizácie. Používajte priložené tlačidlo ON/OFF umiestnené na ovládacom paneli.
- Zariadenie by nemalo byť inštalované v práčovniach alebo vlhkých miestnostiach.
- Zariadenie musí byť inštalované v miestnosti bez zdrojov vznietenia (napríklad: otvorený oheň, prevádzkované plynové zariadenie alebo prevádzkovaný elektrický ohrievač).
- Zariadenie musí nainštalovať kvalifikovaná osoba na pevnú vertikálnu stenu. Prívod elektrickej energie sa môže pripojiť až po dokončení inštalácie.
- Chladiaci plyn R290 spĺňa európske environmentálne smernice.
- R290 má nízky potenciál globálneho otepľovania (GWP) 3.
- Klimatizačné zariadenie obsahuje približne 298 g chladiva R290.
- Neinštalujte ani neskladujte v nevětranom priestore s plochou menšou ako 16 m² na jedno zariadenie. Miestnosť musí byť taká, aby sa zabránilo stagnácii možných únikov chladiva, pretože v prípade kontaktu chladiva s elektrickými ohrievačmi, sporákmi alebo inými zdrojmi vznietenia môže hroziť nebezpečenstvo požiaru alebo výbuchu.
- Ak je spotrebič inštalovaný, používaný alebo skladovaný v nevetranej miestnosti, miestnosť musí byť taká, aby sa zabránilo stagnácii možných únikov chladiva, pretože v prípade kontaktu chladiva s elektrickými ohrievačmi, sporákmi alebo inými zdrojmi zapálenia môže dôjsť k nebezpečenstvu požiaru alebo výbuchu.
- Chladiaci plyn môže byť bez zápachu.
- Ak došlo k poškodeniu jednotky, ktoré mohlo ohroziť chladiaci systém, nepoužívajte výrobok a kontaktujte predajcu.
- Akékoľvek opravy alebo údržbu zariadenia môže vykonávať iba kvalifikovaný technik. Pred otvorením a servisom zariadenia musí autorizovaný technik disponovať kópiou servisnej príručky výrobcu a musí dodržiavať bezpečnostné informácie v nej uvedené, aby sa minimalizovali všetky riziká.
- Chladiaci systém nesmie byť poškodený ani prepichnutý.

Tipy na úsporu energie a ochranu bezpečnosti zariadenia:

- Nezakrývajte ani neobmedzujte prúdenie vzduchu z výstupných alebo vstupných mriežok.
- Udržujte filtre čisté. Za normálnych podmienok by filtre mali byť čistené približne raz za tri týždne. Keďže filtre odstraňujú častice zo vzduchu, v závislosti od kvality vzduchu môže byť potrebné častejšie čistenie.
- Pri prvom spustení nastavte rýchlosť ventilátora na maximum a termostat na 4–5 stupňov nižšiu hodnotu ako je aktuálna teplota. Potom nastavte prepínač ventilátora na nízku hodnotu a termostat na požadovanú hodnotu.
- Na ochranu zariadenia odporúčame, aby ste nepoužívali režim chladenia, ak je okolitá teplota vyššia ako 40 °C.

POZNÁMKA: Niektoré obrázky a informácie sa môžu líšiť od konečného produktu. Je to spôsobené neustálym vývojom produktu.

2. PREHĽAD PRODUKTU

SCHÉMA PRODUKTU

PREDNÁ STRANA

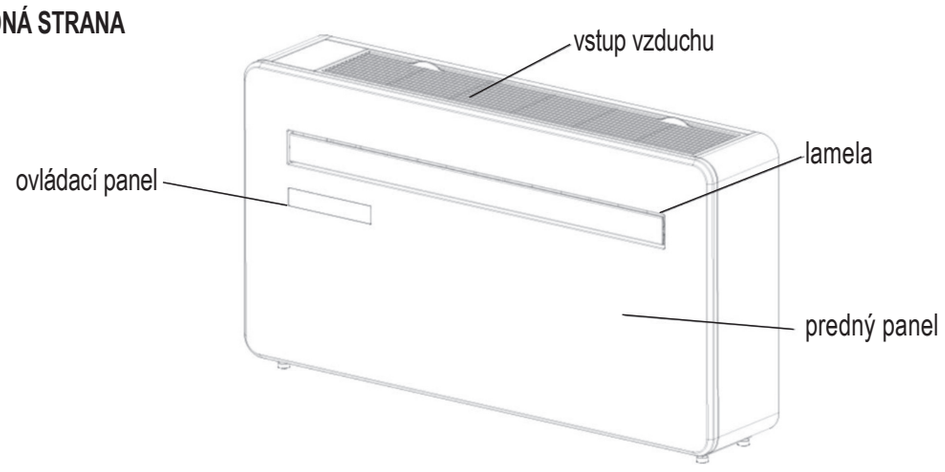

ZADNÁ STRANA

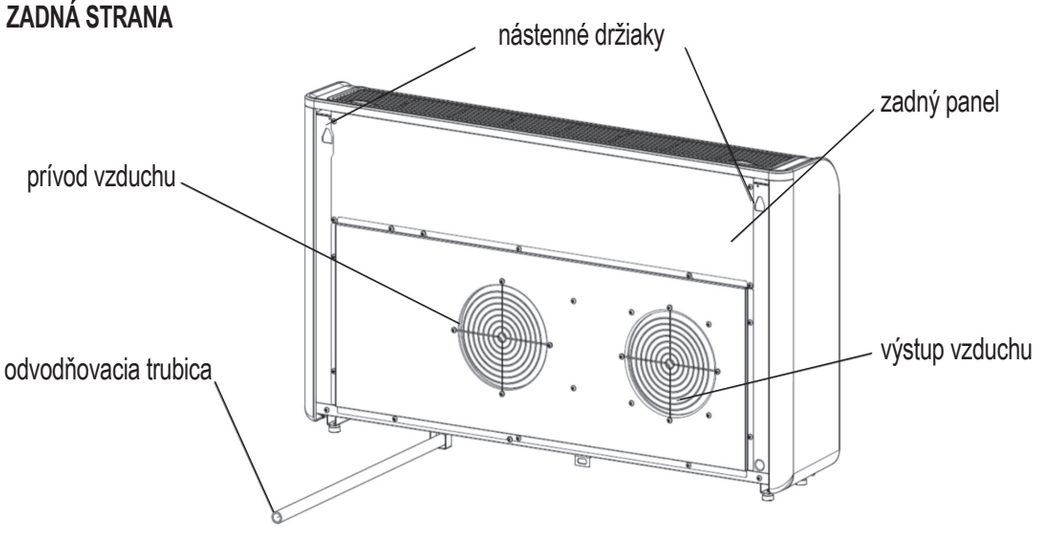

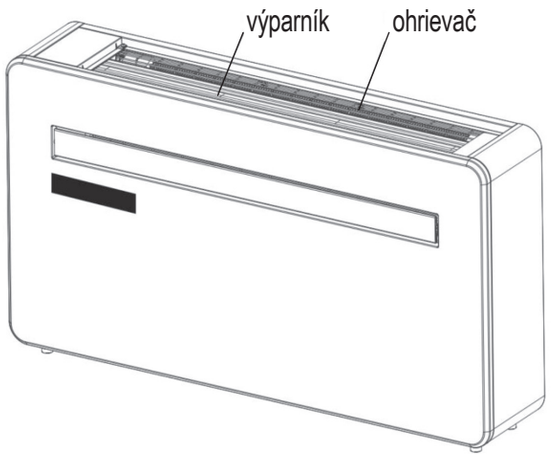

Po otvorení filtra sa nedotýkajte PTC ohrievača a výparníka, aby nedošlo k poraneniu alebo popáleniu.

CHARAKTERISTIKA

- Jednoduché ovládanie.
- Funkcia samoodparovania s energeticky úspornou technológiou.
- Elegantný dizajn, ktorý sa hodí do každého štýlu interiéru.
- Jasný LED displej zobrazuje teplotu a aktuálny režim.
- Funkcia časovača za-/vypnutia – umožňuje Vám zvoliť si, kedy má zariadenie pracovať.
- Ovládanie cez aplikáciu WIFI poskytuje ďalšie funkcie.
- Tri rýchlosti ventilátora.
- Štyri režimy, ktoré vyhovujú všetkým Vašim potrebám, vrátane: Chladenie / Kúrenie / Ventilátor / Odvlhčovanie
- Tichý chod, ideálny pre pokojný nočný spánok.
- Nástenná klimatizácia.

OBSAH

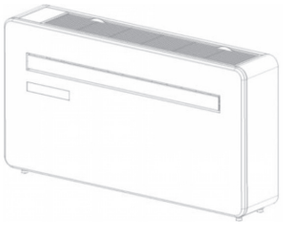 klimatizácia	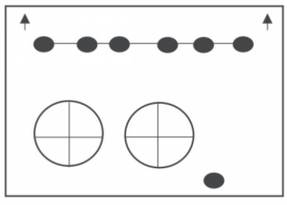 šablóna na stenu	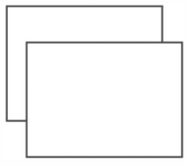 plastová potrubná fólia (x2)
 nástenný držiak	 diaľkový ovládač	 súprava krytu ventilácie (x2)
 fixovacia dostička+ 2 ks skrutiek so závitom (4x10 mm)	 7 ks hmoždiniek (8x40 mm)	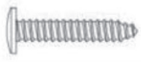 7 ks skrutiek (5x60 mm)
 tesniaca páska		

* obrázky slúžia iba na ilustračné účely

3. INŠTALÁCIA
NÁRADIE POTREBNÉ NA MONTÁŽ

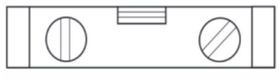 vodováha	 meter	 ceruzka
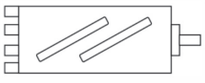 180 mm vrták	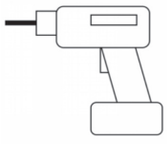 vŕtačka	 odlamovací nôž
 8 mm vrták	 25 mm vrták	

PRED ZAČIATKOM INŠTALÁCIE SA UISTITE, ŽE MÁTE VŠETKY POTREBNÉ NÁRADIE A ROZUMIETE KROKOM INŠTALÁCIE. V PRÍPADE POCHYBNOSTÍ SA OBRÁŤTE NA ODBORNÍKA. MONTÉR MUSÍ SKONTROLOVAŤ, ČI JE MIESTO URČENÉ NA INŠTALÁCIU KLIMATIZÁCIE VHODNÉ A ČI SA V STENE NENACHÁDZAJÚ KÁBLE A POTRUBIA A ŽE NA STENE NIE SÚ ŽIADNE INÉ PREKÁŽKY, KTORÉ BY MOHLI PREDSTAVOVAŤ NEBEZPEČENSTVO A/ALEBO BRÁNIŤ DOKONČENIU INŠTALÁCIE.

INŠTALÁCIA

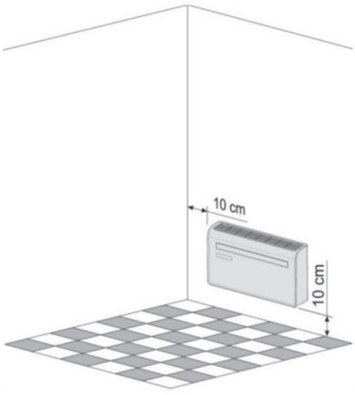

Toto zariadenie sa musí inštalovať na vonkajšiu stenu, pretože ventilácia prebieha priamo cez zadnú časť. Uistite sa, že stena je rovná, pevná a spoľahlivá.

Nechajte aspoň 10 cm priestor na ľavej, pravej strane a pod zariadením. Nad zariadením musí byť aspoň 20 cm priestor, aby bol zabezpečený plynulý prietok vzduchu, a držte ho ďalej od záclon, rastlín, vodovodných kohútikov, nábytku a iných spotrebičov.

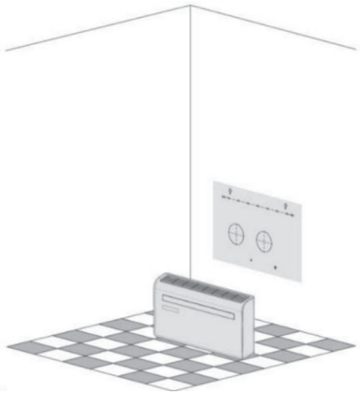

Prilepte dodávanú inštalačnú šablónu na stenu a dbajte na to, aby referenčná čiara je vodorovná.

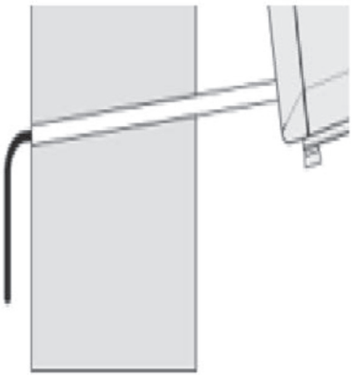

Použite 180 mm vrták na vyvŕtanie dvoch otvorov na vetranie zariadenia a dajte pozor, aby boli oba otvory zarovnané so šablónou. Uistite sa, že otvory sú v uhle smerom nadol (minimálne 5 stupňov) a sú zarovnané so šablónou.

Otvory pre odtokovú rúrku je potrebné vyvŕtať vrtákom s priemerom 25 mm.
Uistite sa, že otvor je v uhle smerujúcom nadol (minimálne 5 stupňov), aby voda mohla správne odtekať.

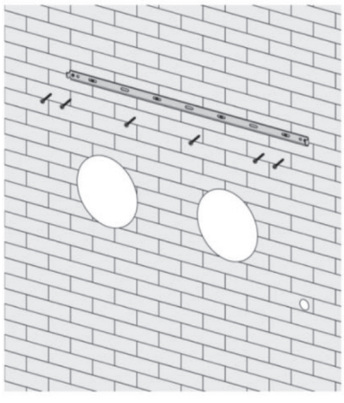

Pomocou šablóny označte polohu skrutiek na nástennej konzole a pomocou vodováhy sa uistite, že je rovná a vodorovná.
Vyvŕtajte označené otvory vhodným 8 mm vrtákom a vložte hmoždinky. Zarovnajte otvory s nástennou konzolou a pripevnite lištu na miesto pomocou priložených skrutiek.
Uistite sa, že nástenná konzola je bezpečne upevnená k stene a že nehrozí prevrátenie alebo spadnutie zariadenia.
Poznámka: Zariadenie funguje najlepšie, ak je namontované na stene s hrúbkou maximálne 240 mm.

Zrolujte plastové ventilačné fólie do rúrky a vložte ich zvnútra do predtým vyvŕtaných otvorov. Uistite sa, že rúrky sú v jednej rovine s vnútornou stenou.

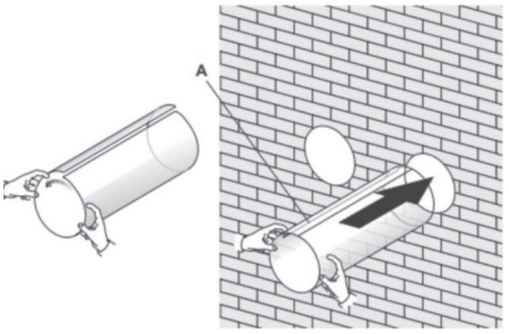

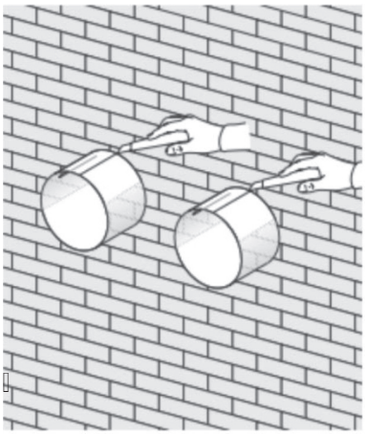

Vyjdite von a ostrým nožom odrežte prebytočnú ventilačnú rúrku, pričom dbajte na to, aby okraj zostal čo najčistejší.

Vložte vnútorný upevňovací krúžok z krytu vetracieho otvoru na vnútornú stranu vetracieho otvoru. Potom zložte vonkajší kryt vetracieho otvoru na polovicu. Pripevnite reťaze na každú stranu krytu vetracieho otvoru a potom zasuňte kryt von cez vetrací otvor.

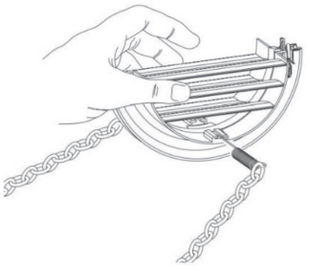

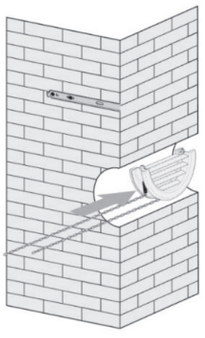

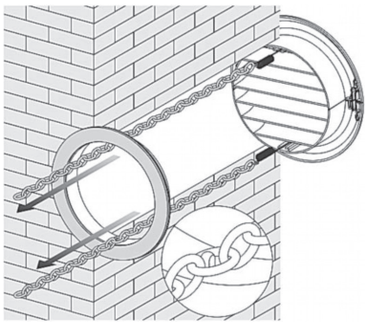

Odstráňte vonkajší kryt, potom pevne upevnite reťaze do vnútorného upevňovacieho krúžku. Týmto spôsobom sa vonkajší kryt pevne udrží na svojom mieste. Opakujte tento postup s druhým vetracím otvorom.

Po namontovaní a upevnení reťazí je potrebné odrezať prebytočnú reťaz.

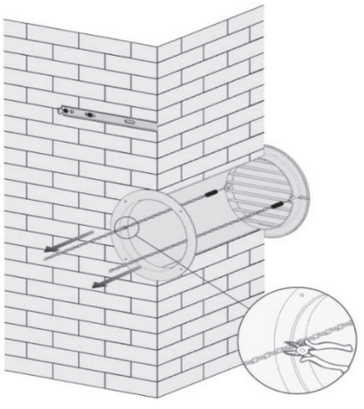

Nalepte tesniacu pásku z príslušenstva pozdĺž okraja zadnej časti po celom obvode stroja, v prípade potreby odrežte prebytočnú dĺžku.

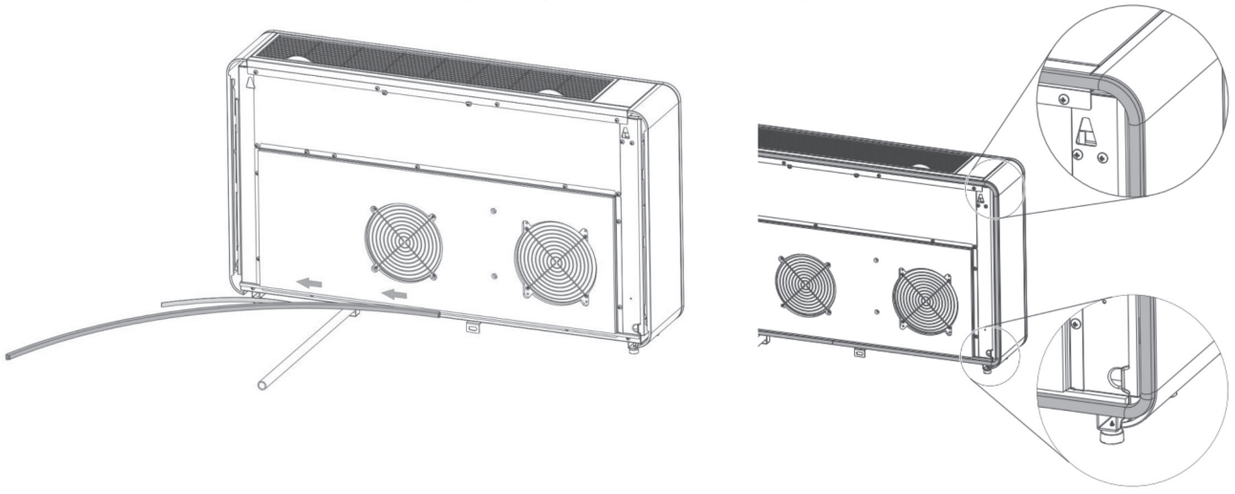

Poznámka:
1. Tesniacu pásku je potrebné nalepiť na okraj stroja, ako je znázornené na obrázku 1.
2. Počas lepenia postupne odstraňujte ochrannú vrstvu tesniacej pásky.
3. Najskôr nalepte na spodnú časť stroja.
4. Rohy nalepte tak, ako je znázornené na obrázku 2.
5. Nesprávne nalepenie môže spôsobiť dodatočný hluk.

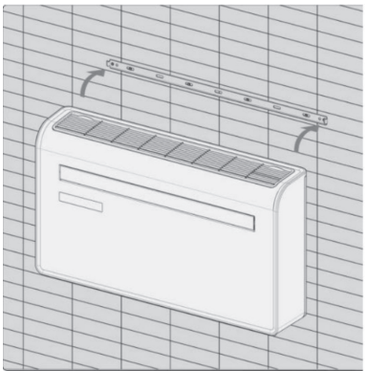

Umiestnite zariadenie na stenu, zarovnajte otvory na zavesenie k háčikom na konzole a opatrne ho pustite na miesto.
Súčasne zasuňte odtokovú rúrku do odtokového otvoru.

POZNÁMKA:
1.: Uistite sa, že zadná strana produktu je pevne pripevnená k stene, aby sa zabránilo ďalším vibráciám a hluku.
2.: Koniec vonkajšieho vodovodného potrubia musí byť umiestnený do otvoreného priestoru alebo do odtoku. Zabráňte poškodeniu alebo zúženiu odtokového potrubia, aby sa z prístroja mohla vypúšťať tekutina.
3.: Gumová podložka slúži len na ochranu spodnej časti zariadenia pred odieraním pred montážou zariadenia na stenu.

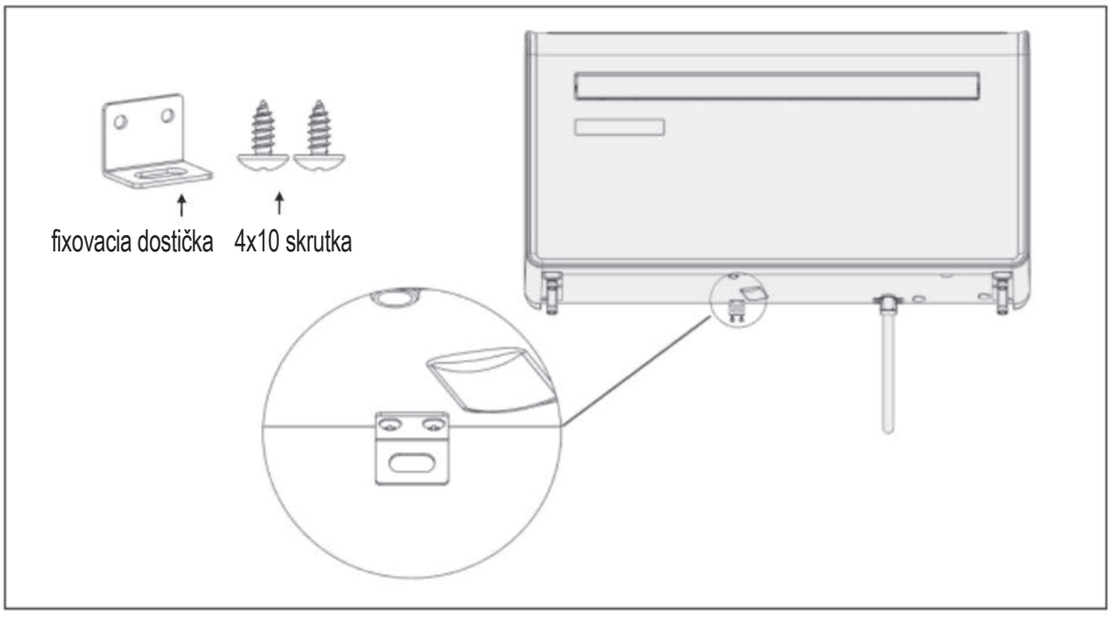

4. PREVÁDZKA
OVLÁDACÍ PANEL

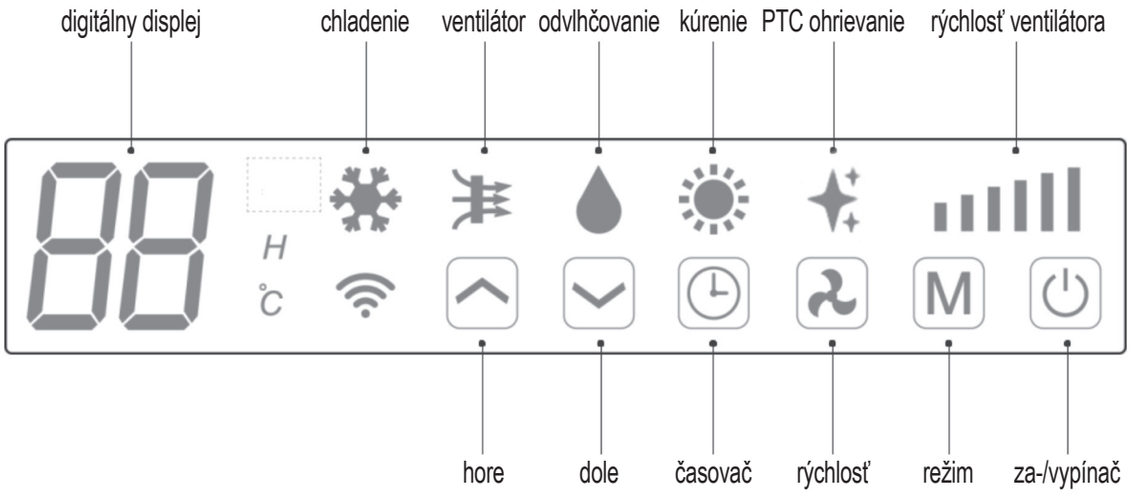

DIAĽKOVÝ OVLÁDAČ

Klimatizáciu je možné ovládať pomocou diaľkového ovládača. Na jej prevádzku sú potrebné dve batérie typu AAA.
POZNÁMKA: Ďalšie podrobnosti o funkciách nájdete na nasledujúcej strane.

POWER	Stlačením tlačidla POWER (Zapnutie/Vypnutie) zapnete alebo vypnete prístroj.
MODE	Stlačením tlačidla MODE môžete prepínať medzi režimami chladenia, kúrenia, ventilátora a odvlhčovania.
FAN	Stlačením tlačidla FAN môžete prepínať medzi vysokou, strednou a nízkou rýchlosťou ventilátora.
LED	Stlačením tlačidla LED zapnete alebo vypnete LED podsvietenie jednotky, čo môže byť vhodnou voľbou pre spánok.
▲	Stlačte tlačidlo HORE na zvýšenie požadovanej teploty alebo dĺžky časovača.
▼	Stlačte tlačidlo DOLE na zníženie požadovanej teploty alebo dĺžky časovača.
PTC	Stlačte tlačidlo PTC, aby ste zapli alebo vypli elektrický ohrievač PTC. (Aktivované len v režime kúrenia.)
SILENT	Stlačte tlačidlo pre tichý režim. V tichom režime bude hluk nižší, ventilátor pracuje na nízkej rýchlosti a frekvencia je nízka.
SWING	Stlačte pre zapnutie a vypnutie funkcie otáčania lamiel. (Aktivovateľné iba pomocou diaľkového ovládača a aplikácie.)
TIMER	Stlačte tlačidlo TIMER na nastavenie automatického zapnutia/vypnutia.

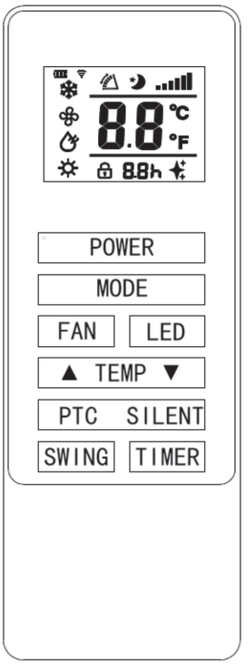

5. FUNKCIE

POWER	Stlačte tlačidlo „POWER“ na zapnutie alebo vypnutie zariadenia.	
MODE	Stlačte tlačidlo pre prepínanie medzi 4 rôznymi režimami. Na displeji sa zobrazí symbol aktuálne zvoleného režimu.	
	COOLING	Funkcia chladenia umožňuje klimatizácii ochladiť miestnosť a zároveň znížiť vlhkosť vzduchu. Požadovanú teplotu je možné nastaviť pomocou tlačidla zvýšenia a zníženia v rozmedzí 16 °C – 30 °C. Rýchlosť ventilátora je možné nastaviť pomocou tlačidla rýchlosti.
	DRY	Režim odvlhčovania odstraňuje vlhkosť zo vzduchu, ktorá sa odvádza von pomocou nainštalovanej odtokovej rúrky. Rýchlosť ventilátora nie je možné v režime odvlhčovania nastaviť.
	FAN	V režime ventilátora spotrebič recirkuluje vzduch v miestnosti a neochladzuje, neohrieva ani neodvlhčuje. Rýchlosť ventilátora je možné nastaviť pomocou tlačidla Speed, ale požadovanú teplotu nie je možné nastaviť.
	HEATING	Funkcia kúrenia umožňuje klimatizácii vykurovať miestnosť. Požadovanú teplotu je možné nastaviť pomocou tlačidiel zvýšenia a zníženia v rozmedzí 16 °C až 30 °C. Rýchlosť ventilátora je možné nastaviť pomocou tlačidla regulácie rýchlosti.
SL SILENT	SL	Tichý režim je možné aktivovať z aplikácie alebo diaľkového ovládača, alebo stlačením tlačidiel “ “ a ” “ na ovládacom paneli zariadenia. Funguje iba v režime chladenia alebo kúrenia, rýchlosť ventilátora sa zníži a hlučnosť bude nižšia.
FAN SPEED		Stlačte pre zmenu rýchlosti ventilátora, nízka, stredná a vysoká rýchlosť. Rýchlosť ventilátora nie je možné nastaviť v režime Odvlhčovania alebo Tichého režimu.
TIMER	Klimatizácia je vybavená 24-hodinovým časovačom, pomocou ktorého je možné nastaviť oneskorené spustenie alebo nastaviť dobu prevádzky.	
	ČASOVAČ VYPNUTIA: Počas prevádzky zariadenia stlačte tlačidlo časovača, na displeji päťkrát zabliká „0“. Po piatom zabliknutí nastavte pomocou tlačidiel hore a dole trvanie v krokoch po 1 hodine v rozmedzí 1 až 24 hodín. Po uplynutí nastaveného času sa zariadenie automaticky vypne.	
	ODLOŽENÉ ZAPNUTIE: V pohotovostnom režime stlačte tlačidlo časovača, na displeji päťkrát zabliká „0“. Po piatom zabliknutí nastavte pomocou tlačidiel hore a dole trvanie v krokoch po 1 hodine v rozmedzí 1 až 24 hodín. Po uplynutí nastaveného času sa zariadenie spustí v rovnakom prevádzkovom režime a s rovnakými nastaveniami, aké platili v čase vypnutia.	
INCREASE AND DECREASE	Používa sa v režimoch chladenia a kúrenia na nastavenie požadovanej teploty 16–30 °C. Používa sa aj pri nastavovaní časovača na nastavenie trvania.	
SWING MODE	Po zapnutí zariadenia stlačte tlačidlo „SWING“ a lamela sa bude nepretržite pohybovať hore a dole; opätovným stlačením tlačidla sa pohyb zastaví a lamela zostane v danej polohe. Režim Swing je možné nastaviť iba pomocou diaľkového ovládača a je štandardne zapnutý. Po vypnutí zariadenia sa lamela automaticky zatvorí.	
COMPRESSOR PROTECTION	Zapnutie sa vykonáva s 3-minútovým oneskorením. Aby ste chránili životnosť kompresora a elektronických komponentov, prosím, nezapínajte zariadenie najmenej 5 minút po jeho vypnutí.	

Funkcia elektrického kúrenia PTC	Zariadenie je vybavené dodatočným elektrickým ohrievacím prvkom PTC. Ak sú vonkajšie poveternostné podmienky nepriaznivé, môžete stlačením tlačidla PTC na diaľkovom ovládači zapnúť funkciu elektrického kúrenia a zvýšiť tak teplotu. Výkon PTC je 1000 W. **Zapnutie PTC** 1. V režime kúrenia stlačte tlačidlo PTC na diaľkovom ovládači, aby ste odoslali príkaz na zapnutie jednotky. V tom momente sa rozsvietia displeje diaľkového ovládača a jednotky. 2. Po prijatí príkazu z diaľkového ovládača jednotka vykoná samotest. PTC funguje, ak sú splnené všetky nasledujúce podmienky. V opačnom prípade PTC nefunguje: a. Jednotka je v režime kúrenia. b. Tw<25 °C (vonkajšia teplota zostane 10 sekúnd pod 25 °C). c. Ts-Tr≥5 °C (nastavená teplota je o viac ako 5 stupňov vyššia ako teplota v miestnosti). d. Teplota v miestnosti Tr≤18 °C. e. Teplota výparníka Te ≤48 °C. f. Kompresor pracuje 3 minúty. g. Vyššie uvedené údaje sa zbierajú počas 20 sekúnd nepretržitej prevádzky. 3. PTC sa zastaví, ak samokontrola systému zistí niektorý z nasledujúcich bodov: a. Vonkajšia teplota zostane 10 sekúnd nad 28 °C b. Teplota v miestnosti je vyššia ako nastavená hodnota. c. Teplota v miestnosti je Tr ≥23 °C. d. Kompresor sa zastaví. e. Ventilácia sa zastaví alebo ventilátor je chybný. f. 4-cestný ventil je odpojený. g. Teplota výparnej cievky je Te ≥54 °C alebo je porucha snímača. h. Jednotka nefungovala v režime kúrenia. i. Jednotka je v režime odmrazovania. **Vypnutie PTC** Funkciu PTC môžete vypnúť opätovným stlačením tlačidla PTC alebo prepnutím do iného režimu. Kontrolky na diaľkovom ovládači a displeji zariadenia sa súčasne zhasnú. **POZNÁMKA:** • Zariadenie funguje štandardne bez funkcie PTC, pokiaľ nestlačíte tlačidlo „PTC“ na diaľkovom ovládači. • Ak je zariadenie vypnuté, nastavenie PTC sa vymaže a je potrebné ho znovu nastaviť.

PREVÁDZKOVÉ TEPLOTY PROSTREDIA
- vnútorná teplota: -10 °C až 40 °C
- vonkajšia teplota v režime CHLADENIE: 0 °C až 40 °C
- vonkajšia teplota v režime VYKUROVANIE: -10 °C až 24 °C

6. NASTAVENIE WIFI A INTELIGENTNÉ FUNKCIE
NASTAVENIE WIFI
PREDTÝM, NEŽ ZAČNETE
- Uistite sa, že Váš router poskytuje štandardné pripojenie 2,4 GHz.
- Ak je Váš router dual band, uistite sa, že obe siete majú odlišné názvy (SSID). Poskytovateľ Vášho routera / internetového pripojenia Vám bude vedieť poradiť konkrétne pre Váš router.
- Počas nastavovania umiestnite klimatizáciu čo najbližšie k routeru.
- Po nainštalovaní aplikácie do telefónu vypnite dátové pripojenie a uistite sa, že je telefón pripojený k routeru cez WIFI.

STIAHNITE SI APLIKÁCIU DO SVOJHO TELEFÓNU
Stiahnite si aplikáciu „SMART LIFE“ z obchodu s aplikáciami pomocou nižšie uvedených QR kódov alebo vyhľadajte aplikáciu vo vybranom obchode.

REGISTRUJTE APLIKÁCIU

Ak nemáte účet v aplikácii, zaregistrujte sa alebo sa prihláste pomocou overovacieho kódu, ktorý ste dostali v SMS. Táto stránka popisuje proces registrácie.

1. Stlačte tlačidlo „Registrácia“ v dolnej časti obrazovky, ako je znázornené na obrázku 1.
2. Systém automaticky rozpozná Vašu krajinu/oblasť. Kód krajiny môžete vybrať aj manuálne. Zadajte svoje mobilné telefónne číslo/e-mailovú adresu a kliknite na tlačidlo „Požiadať o overovací kód“, ako je znázornené na obrázku 2.
3. Ak zvolíte možnosť mobilného čísla, zadajte overovací kód, ktorý sa nachádza v SMS správe. Nastavte heslo podľa pokynov a stlačte tlačidlo „Hotovo“ na dokončenie registrácie, ako je znázornené na obrázku 3.



obrázok 1

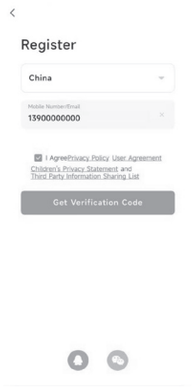

obrázok 2



obrázok 3

PRIPOJENIE CEZ BLUETOOTH A WIFI

Pred začatím pripájania sa uistite, že zariadenie je v pohotovostnom režime a telefón je pripojený k sieti Wi-Fi.

1. Stlačte tlačidlo „Ventilátor“ na 3 sekundy, kým nepočujete varovný tón a kontrolka WiFi začne blikať.
2. Zapnite Bluetooth na telefóne, ako je znázornené na obrázku 4.
3. Keď je zariadenie zapnuté a pripravené na pripojenie, pripojené Bluetooth zariadenie sa automaticky zobrazí po otvorení aplikácie, hneď ako ju na chvíľu otvoríte. Pre pripojenie kliknite na tlačidlo „Pridať“, ako je znázornené na obrázku 5.
4. Vstúpte do menu Wi-Fi, zadajte heslo a kliknite na tlačidlo „Ďalej“ pre pokračovanie, ako je znázornené na obrázku 6.

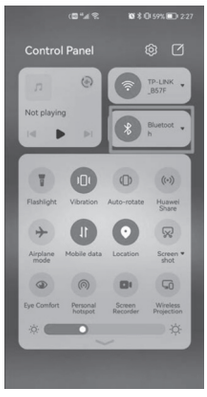

obrázok 4

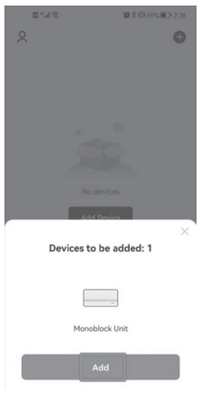

obrázok 5



obrázok 6

5. Po dokončení priebehu a úspešnom pripojení zariadenia prejdite do menu pripojenia zariadenia, ako je znázornené na obrázkoch 7, 8 a 9.

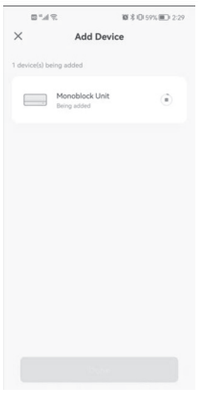

obrázok 7

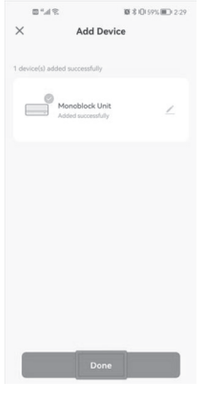

obrázok 8



obrázok 9

*V dôsledku neustáleho vývoja aplikácie sa môže zmeniť vzhľad a dostupné funkcie.

7. RIEŠENIE PROBLÉMOV

Neopravujte a nerozoberajte klimatizáciu. Neodbornou opravou stratíte záruku a môže viesť k poruche, ktorá môže spôsobiť zranenia a škody na majetku. Používajte ju výlučne podľa pokynov uvedených v tejto užívateľskej príručke a vykonávajte len úkony odporúčané v tejto príručke.

Problém	Príčina	Riešenie problému
Klimatizácia nefunguje.	Nie je elektrická energia.	Skontrolujte, či je zariadenie zapojené do zásuvky a či zásuvka funguje správne.
	Okolitá teplota je príliš nízka alebo príliš vysoká.	Používajte zariadenie iba v miestnosti s teplotou medzi -10 a 40 °C.
	V režime chladenia je teplota v miestnosti nižšia ako požadovaná teplota; v režime kúrenia je teplota v miestnosti vyššia ako požadovaná teplota.	Nastavte požadovanú teplotu v miestnosti.
	V režime odvlhčovania (dry) je teplota okolia nízka.	V režime odvlhčovania sa uistite, že teplota v miestnosti je vyššia ako 17 °C.
	Je vystavený priamemu slnečnému žiareniu.	Použite závesy na zníženie tepla zo slnka.
Účinok chladenia alebo kúrenia je slabý.	Dvere alebo okná sú otvorené; je tam veľa ľudí; alebo v režime chladenia existujú iné zdroje tepla.	Zatvorte dvere a okná; zvýšte výkon klimatizácie.
	Filtrová sieťka je znečistená.	Vyčistite alebo vymeňte filtračnú sieť.
	Prívod alebo odvod vzduchu je upchaný.	Odstráňte prekážky; uistite sa, že je zariadenie nainštalované podľa pokynov.
Klimatizácia tečie.	Jednotka nie je rovná.	Pomocou vodováhy skontrolujte, či je jednotka vodorovná, ak nie, odstráňte ju zo steny a vyrovnajte ju.
	Odtoková rúrka je upchaná.	Skontrolujte, či nie je odtoková rúrka upchaná alebo zúžená.
Kompresor nefunguje.	Ochrana proti prehriatiu je funkčná.	Počkajte 3 minúty, kým teplota neklesne, a potom stroj znovu spustite.
Diaľkový ovládač nefunguje.	Diaľkový ovládač nie je nasmerovaný na prijímač diaľkového ovládania.	Priblížte diaľkový ovládač ku klimatizácii a uistite sa, že diaľkové ovládanie smeruje priamo k prijímaču diaľkového ovládania.
	Slabé batérie.	Vymeňte batérie.

Ak sa vyskytnú problémy, ktoré nie sú uvedené v tabuľke, alebo odporúčané riešenia nefungujú, kontaktujte servis.

CHYBOVÉ KÓDY

Chybový kód	Popis chyby	Chybový kód	Popis chyby
F1	Chyba IPM kompresora	P8	Detekcia chyby pri prechode nulou
F2	Chyba PFC/IPM	PA	Ochrana proti abnormálnej teplote snímača spätného vzduchu
F3	Chyba spustenia kompresora	PC	Ochrana proti preťaženiu cievky (vonkajšia)
F4	Kompresor sa zastaví	PE	Abnormálna cirkulácia chladiva
F5	Porucha obvodu na detekciu polohy	PH	Ochrana proti teplote vzduchu na výstupe
F6	Chyba komunikácie PCB	E0	Chyba senzora na sacom potrubí
F7	Chyba snímača cievky (vonkajšia)	E1	Chyba teplotného senzora
F8	Chyba snímača na sacom potrubí	E2	Chyba snímača na vnútornej cievke
FA	Ochrana proti preťaženiu fázového prúdu	E3	Porucha kontrolky ventilátora DC
FE	Chyba EE (vonkajšia)	E4	Chyba komunikácie
FL	Ochrana proti vode	E5	Chyba motora striekania vody
P1	Ochrana proti prehriatiu v hornej časti kompresora	E6	Chyba teplotného senzora (vonkajšia)
P2	Ochrana proti prepätiu a podpätiu DC	E7	Chyba motora ventilátora (vonkajšia)
P3	Ochrana vstupného napätia AC	E8	Chyba kontrolky ventilátora
P4	Ochrana proti nadprúdu AC	EE	Chyba EE
P5	Ochrana proti podpätiu AC	EA	Porucha reverzácie 4-cestného ventilu
P6	Ochrana proti preťaženiu cievky	Eb	Ochrana proti nedostatku fluóru
P7	Ochrana proti odmrazovaniu na cievke		

8. ČISTENIE

1. Pred údržbou sa uistite, že je stroj odpojený od sieťovej zásuvky.
2. Na čistenie zariadenia nepoužívajte benzín ani iné chemikálie.
3. Neumývajte zariadenie priamo.
4. Ak je klimatizácia poškodená, kontaktujte predajcu alebo servis.
5. Vonkajšiu časť utrite vlhkou utierkou a potom zariadenie dôkladne osušte suchou utierkou. Dbajte na to, aby sa do zariadenia dostala voda alebo škodlivé látky. Na čistenie zariadenia nepoužívajte benzín ani iné chemikálie.
6. Udržujte filtre čisté. Za normálnych podmienok je potrebné filtre čistiť len raz za tri týždne (približne). Keďže filtre odstraňujú častice zo vzduchu, v závislosti od kvality vzduchu môže byť potrebné čistiť ich častejšie.